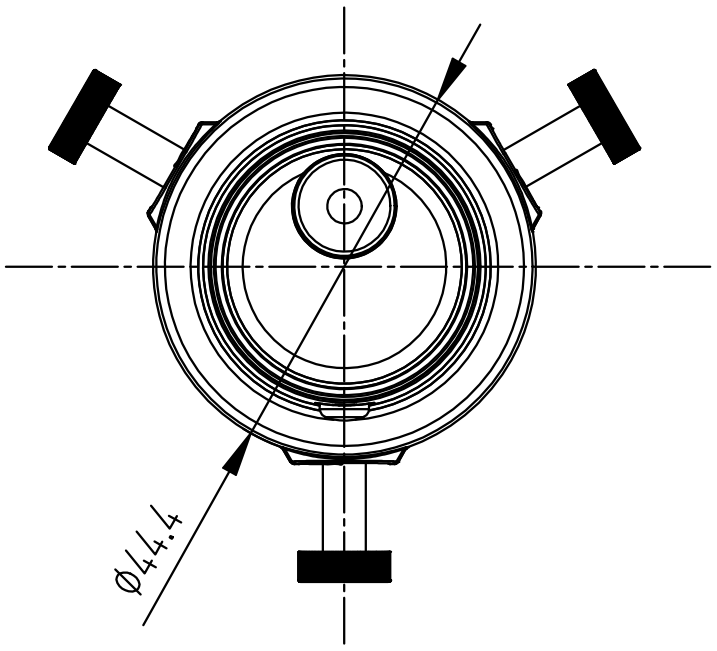

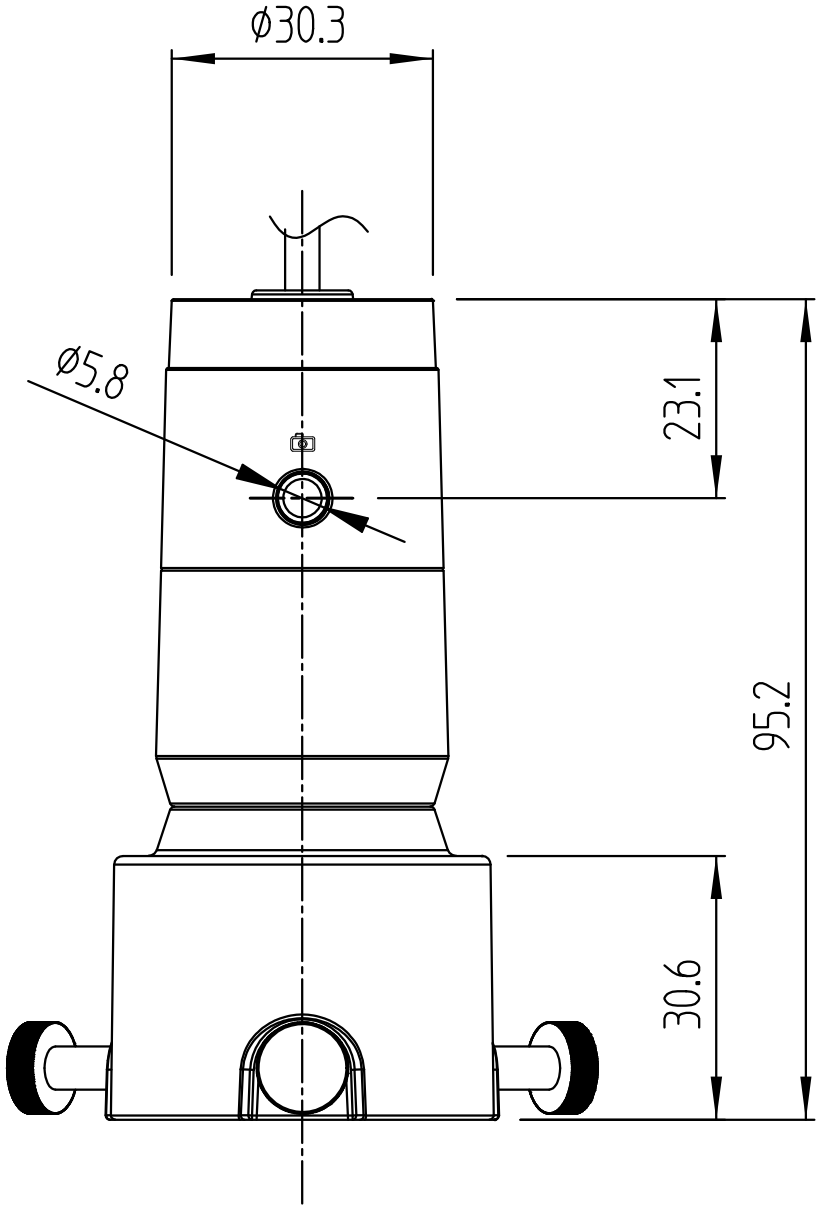

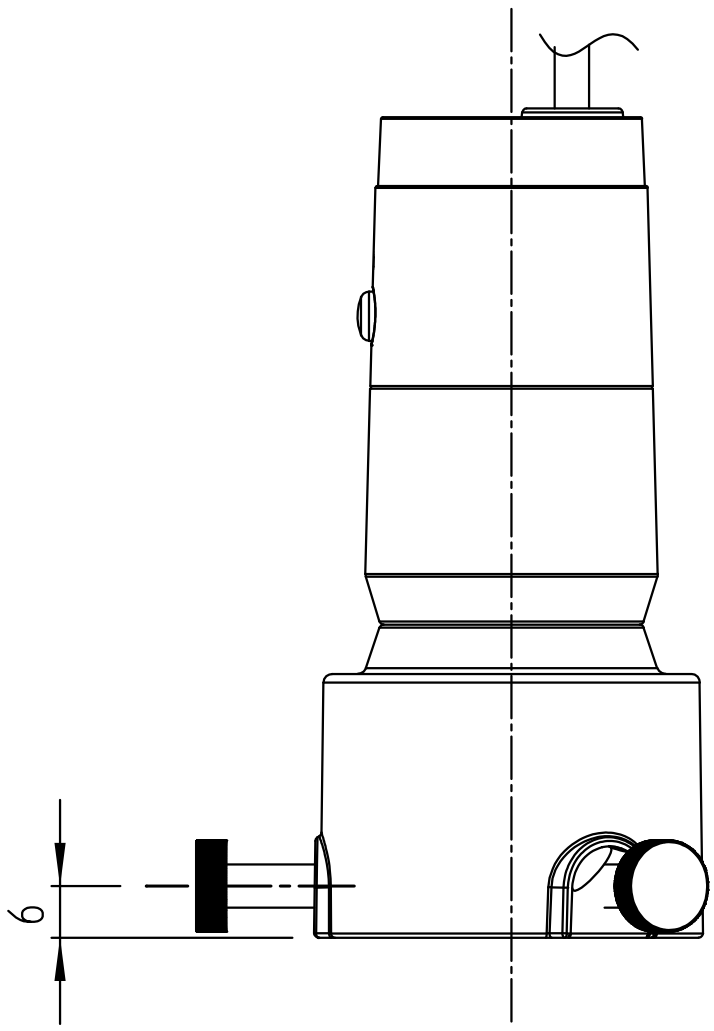
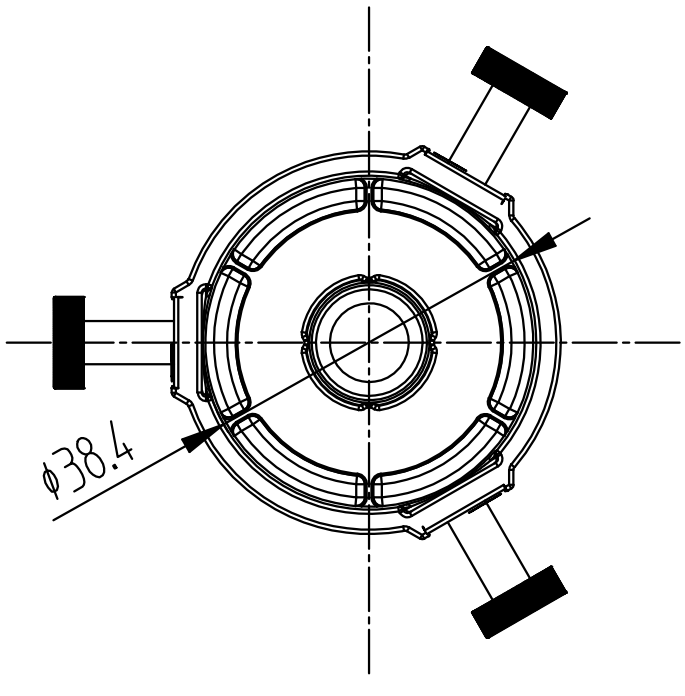
MV-2016