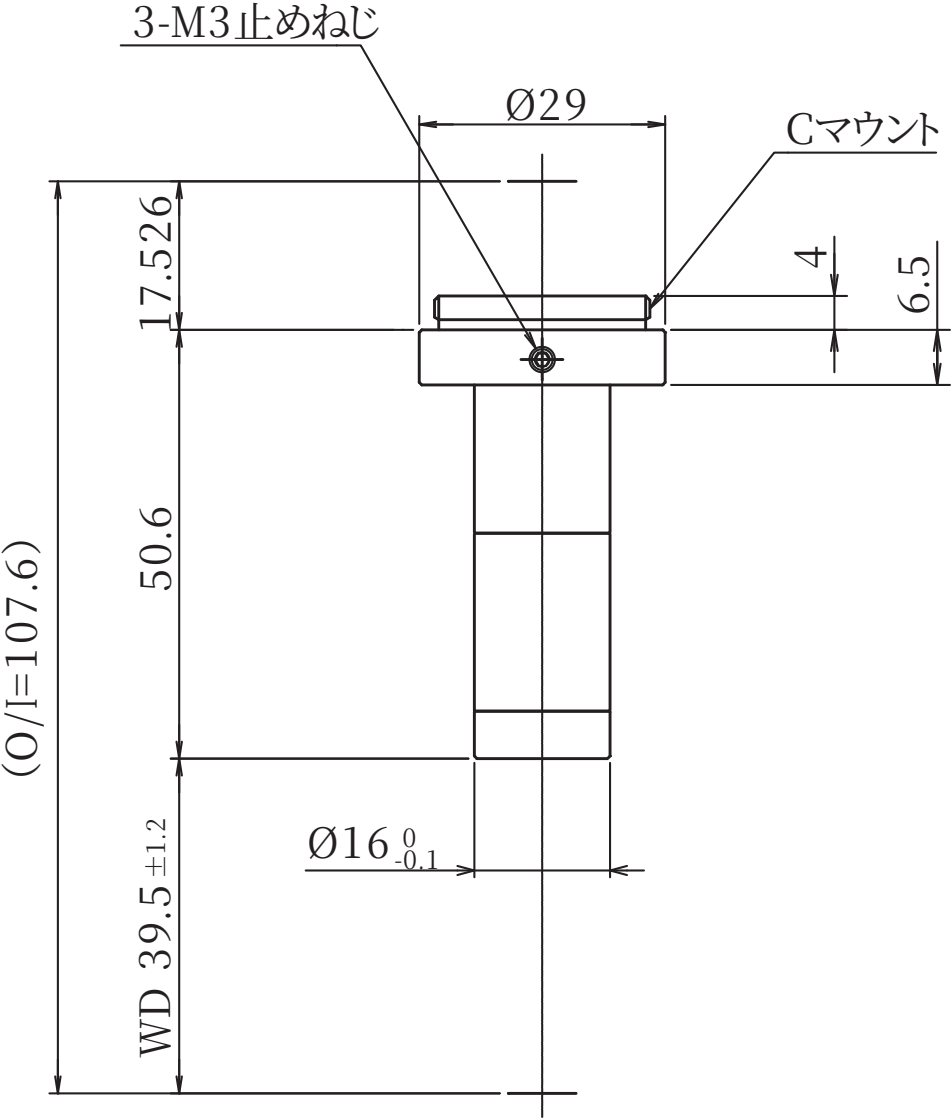
3-M3止めねじ
Ø29
Cマウント
17.526
4
6.5
50.6
(O/I=107.6)
Ø16 0 -0.1
WD 39.5 ±1.2