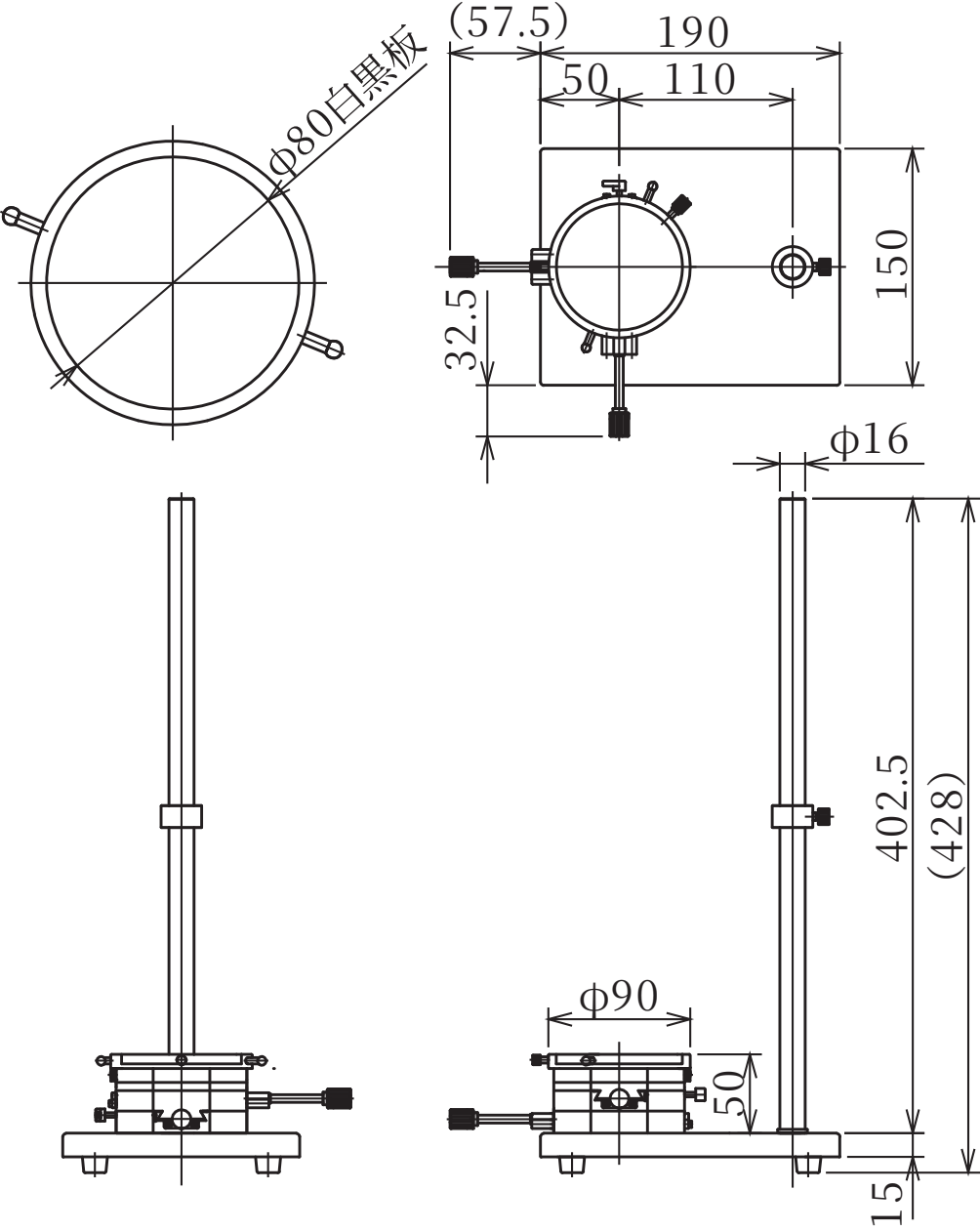
φ80白黒板
(57.5)
190
50
110
150
32.5
φ16
402.5
(428)
φ90
50
15