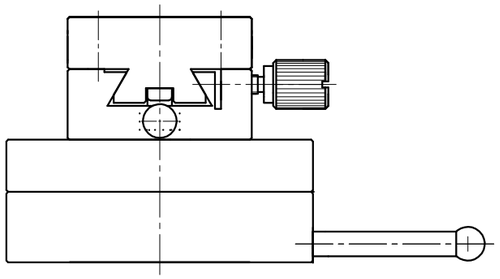

目盛装着図

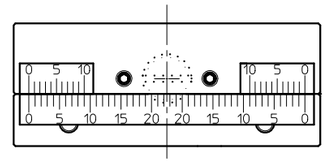

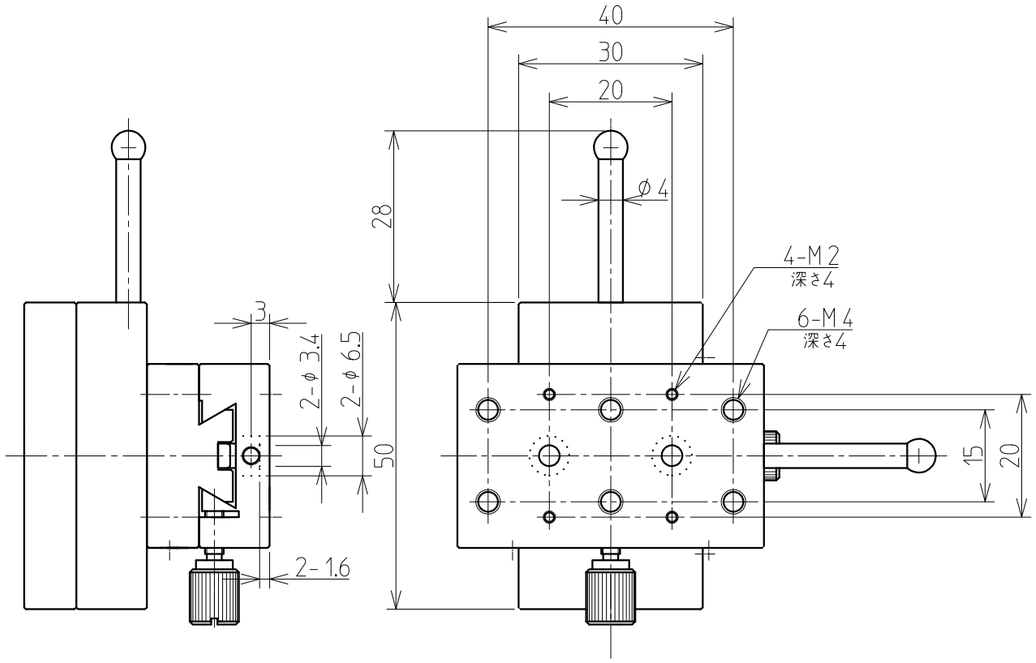

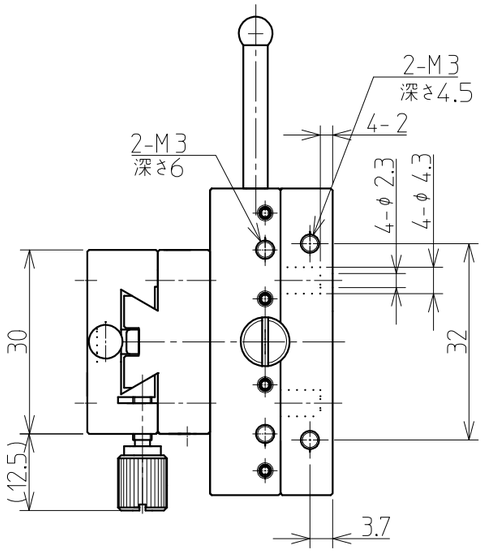

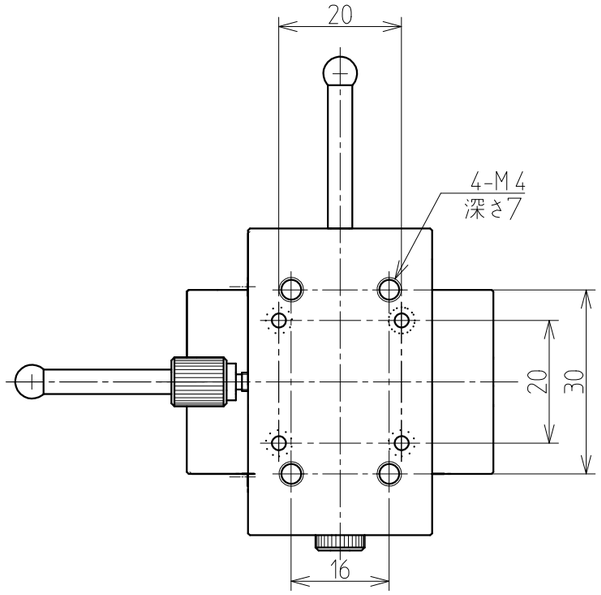

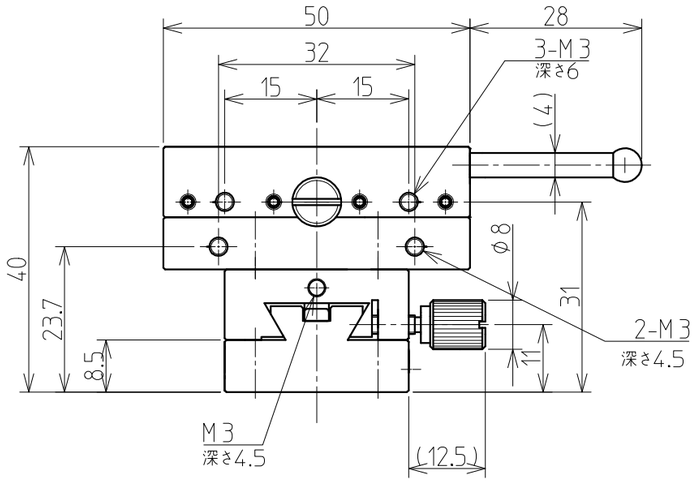

XYMB30-50