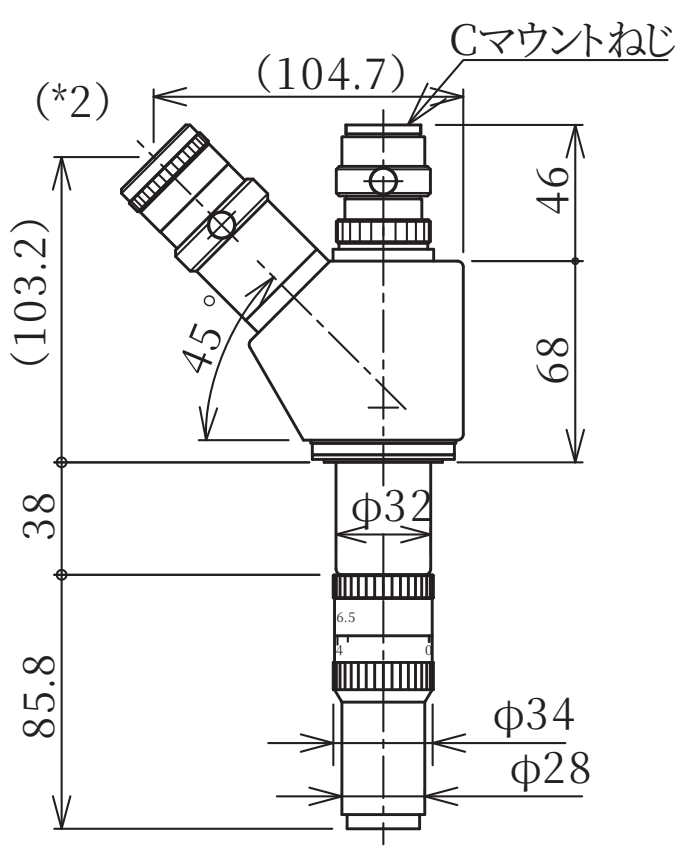
Cマウントねじ
(104.7)
(*2)
46
(103.2)
45°
68
38
φ32
6.5
4
0
85.8
φ34
φ28