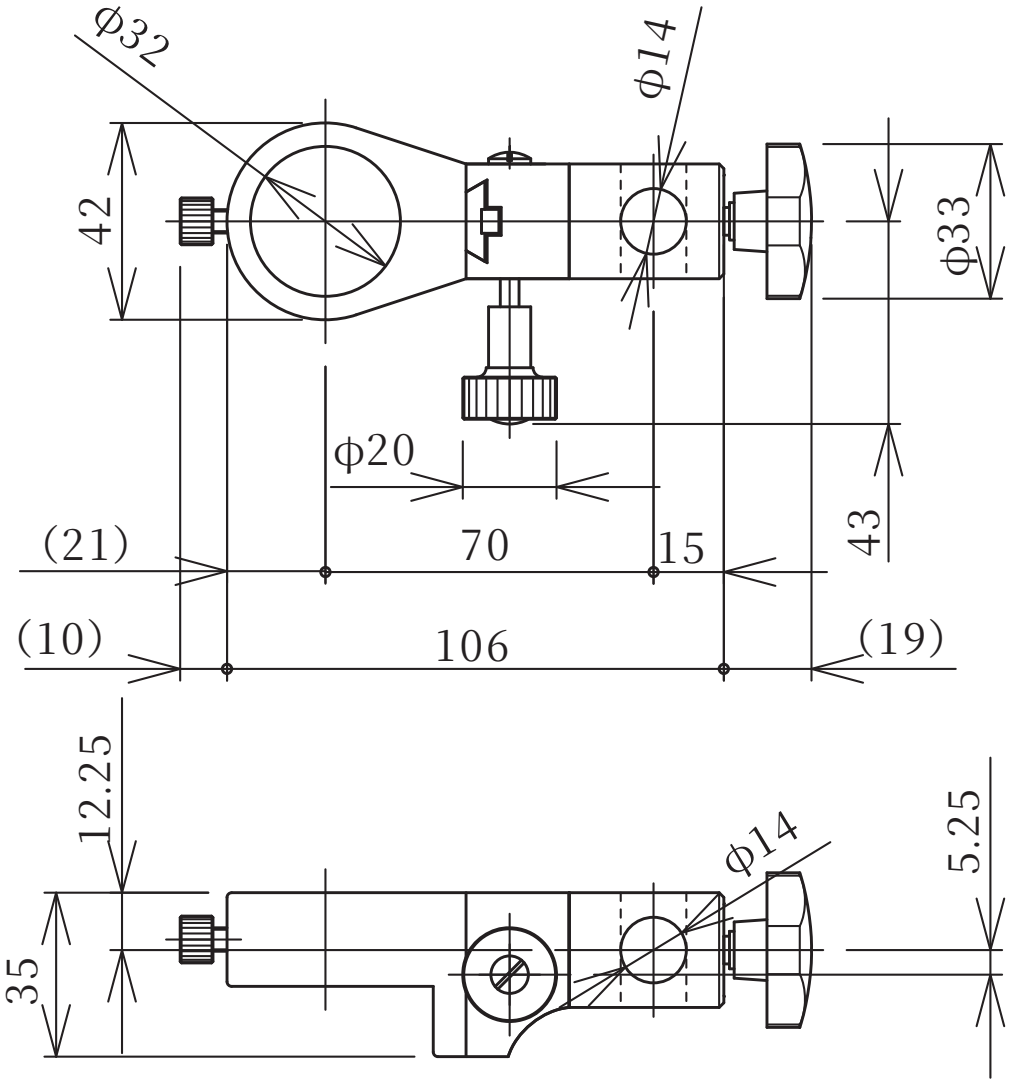
φ32
φ14
42
φ33
φ20
43
(21)
70
15
(10)
106
(19)
12.25
φ14
5.25
35