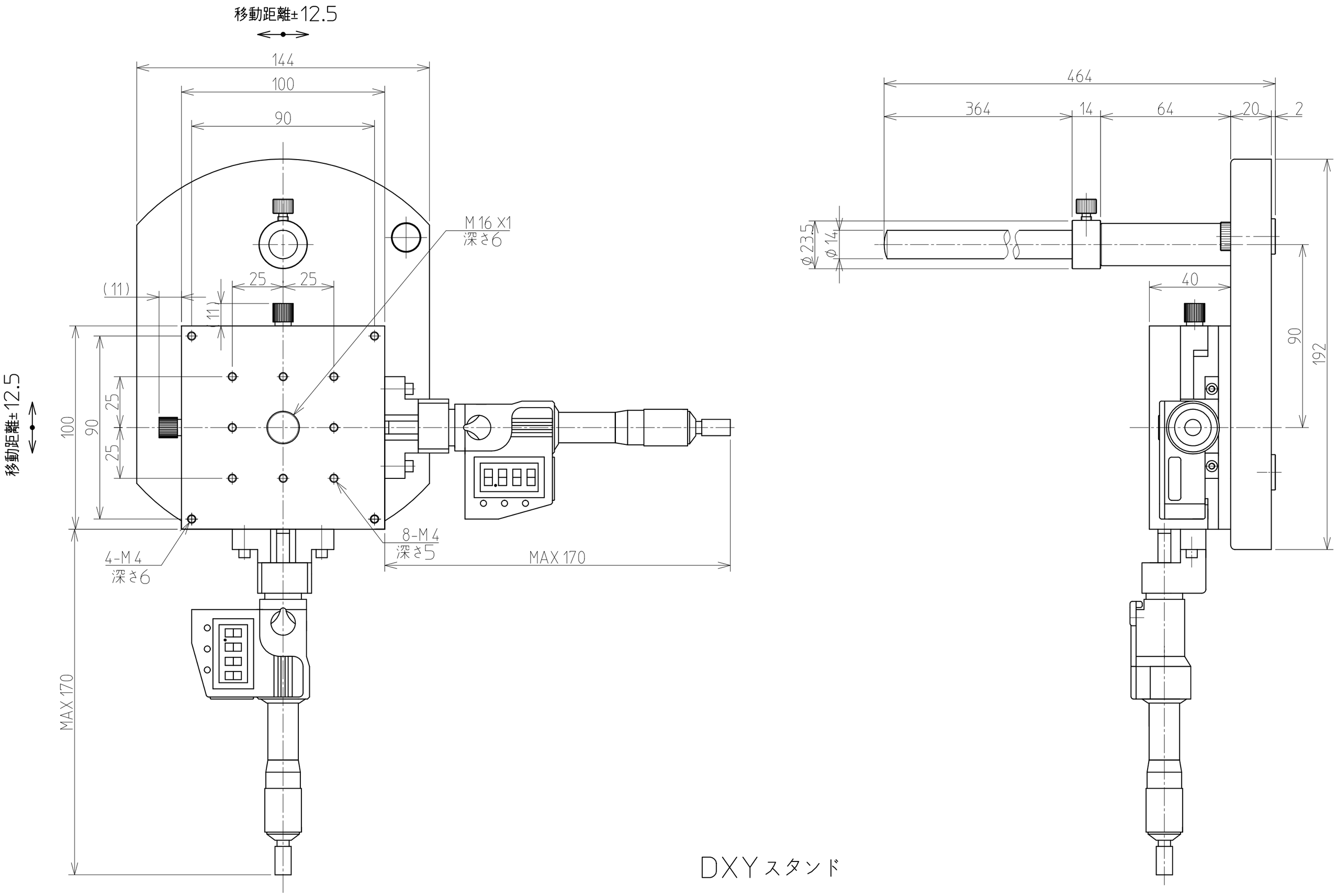
移動距離±12.5
144
100
90
M 16 X1
深さ6
(11)
25
25
11
100
90
25
25
移動距離±12.5
4-M 4
深さ6
8-M 4
深さ5
MAX 170
MAX 170
464
364
14
64
20
2
φ23.5
φ14
40
90
192

DXYスタンド