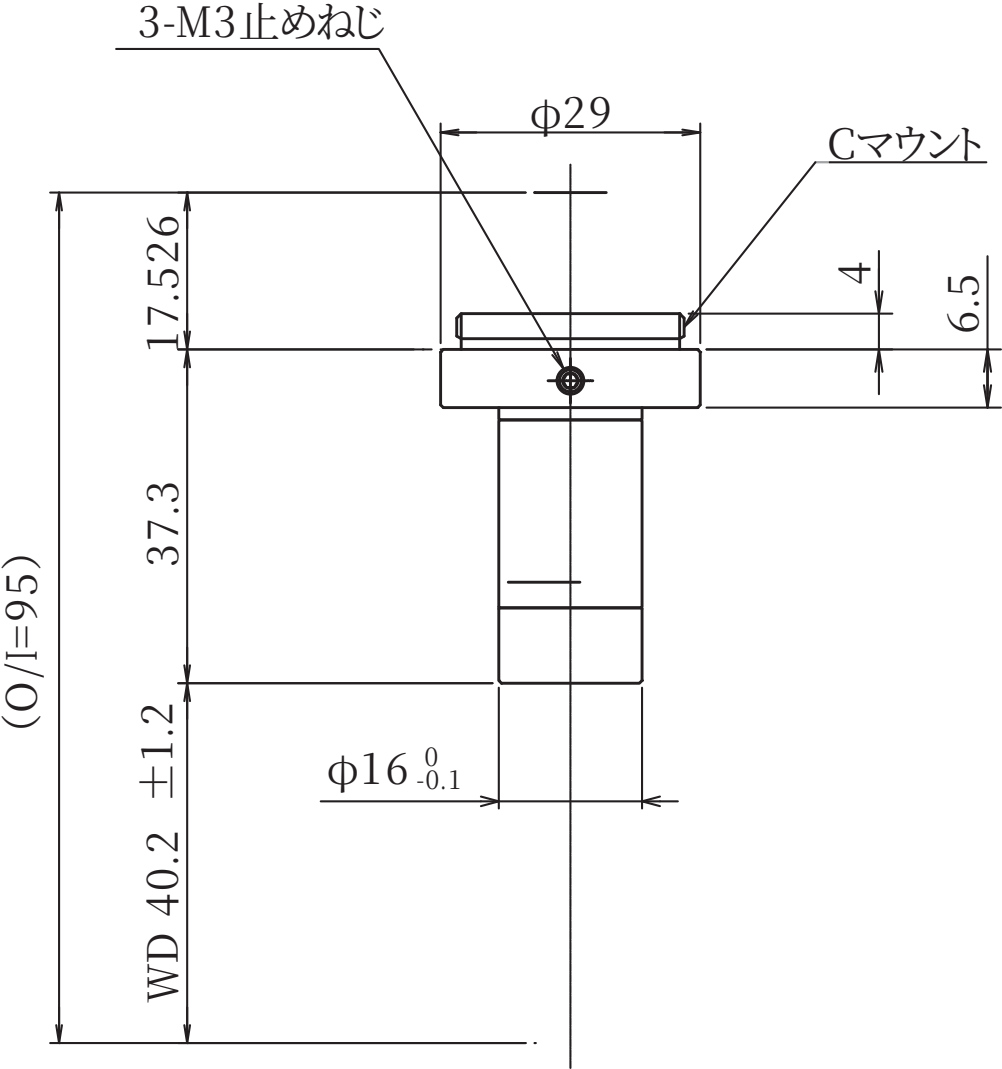
3-M3止めねじ
φ29
Cマウント
17.526
4
6.5
37.3
(O/I=95)
±1.2
φ16 0 -0.1
WD 40.2