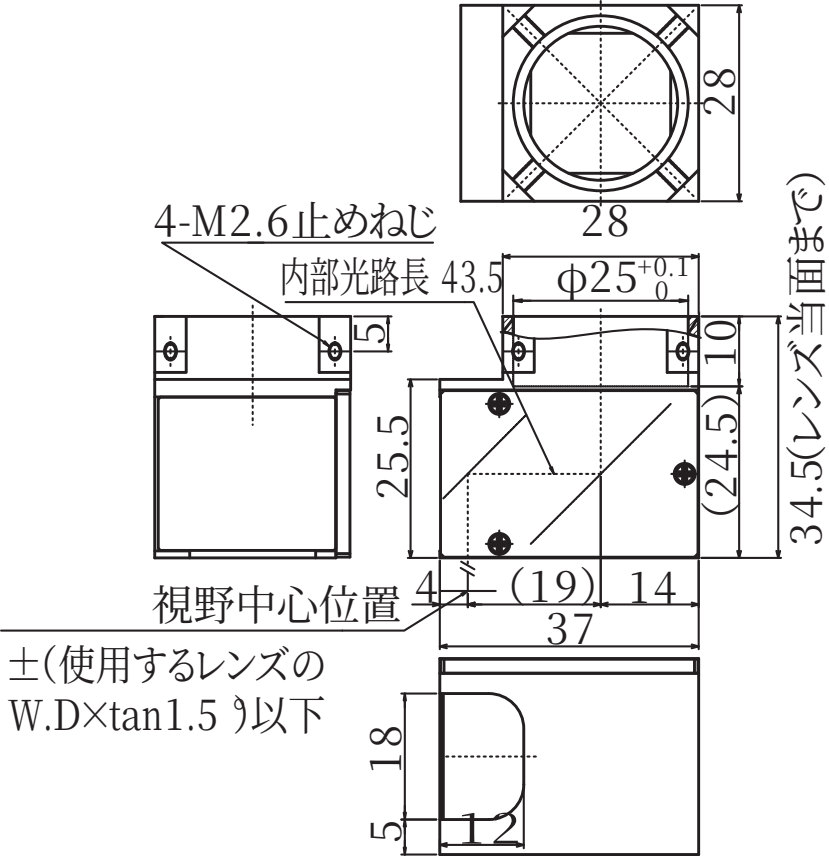
28
28
4-M2.6止めねじ
内部光路長 43.5
φ25 +0.1 0
5
10
25.5
(24.5)
34.5(レンズ当面まで)
視野中心位置
4
(19)
14
37
±(使用するレンズの
W.D×tan1.5°)以下
18
5
12