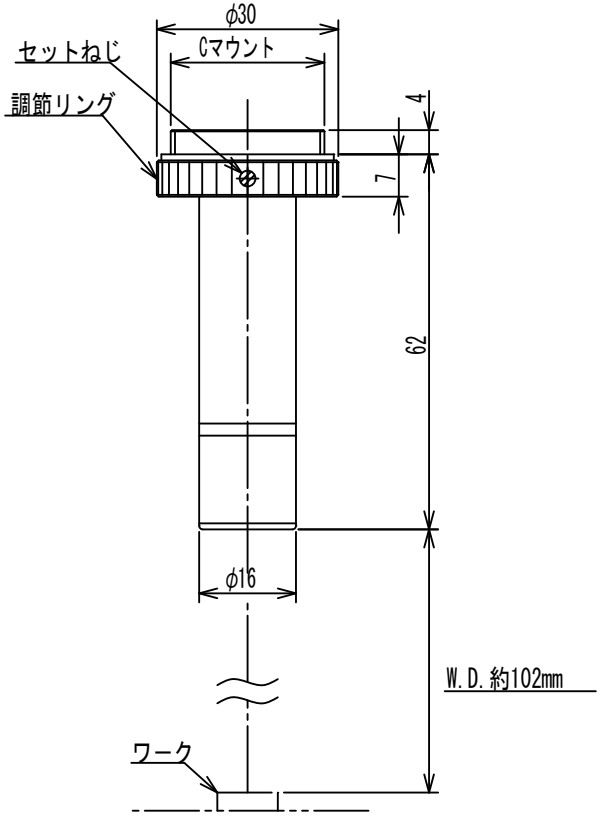

TMC-0.8×-102