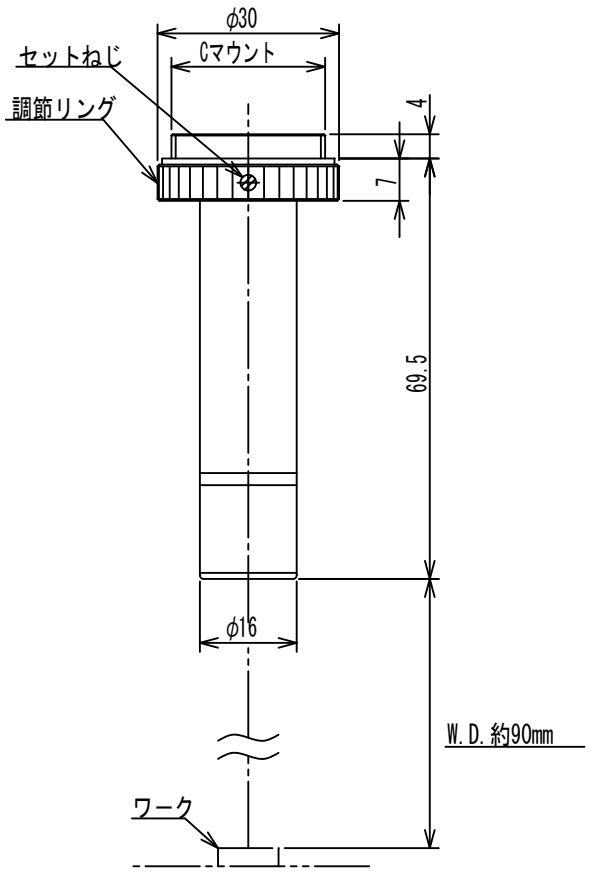

TMC-1.0×-90