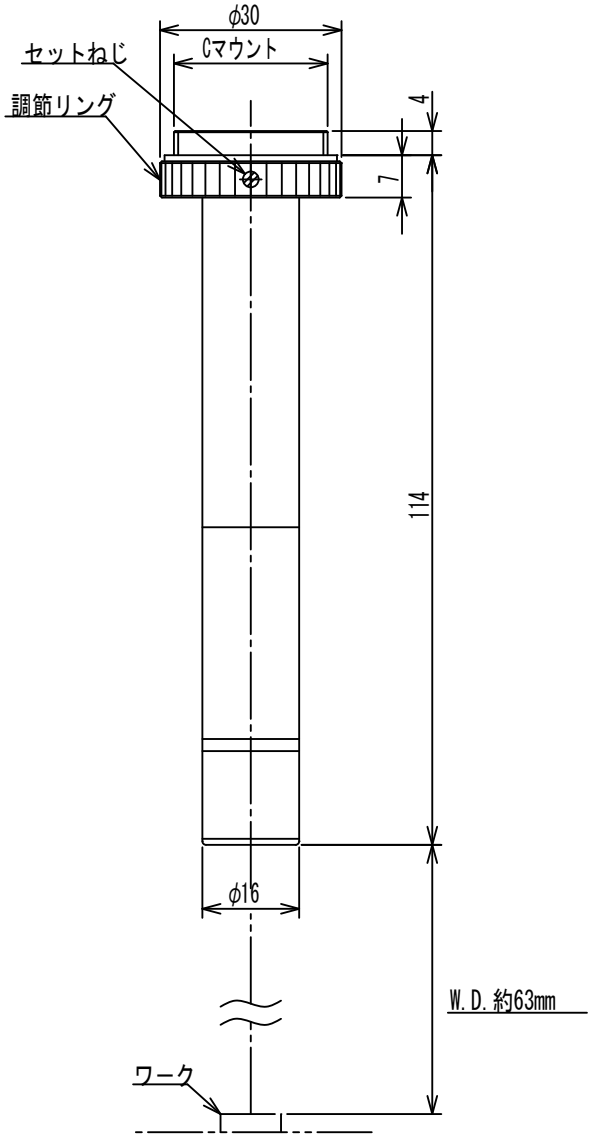

TMC-2.0×-63