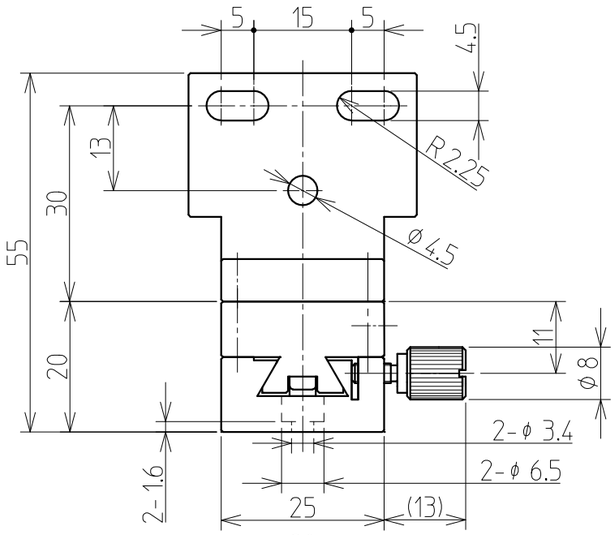

下側から見る

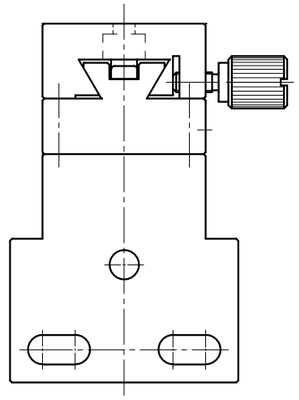

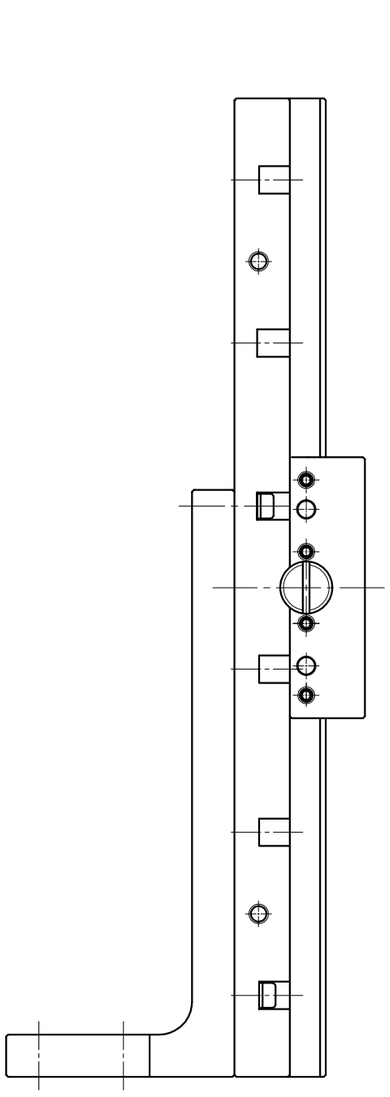

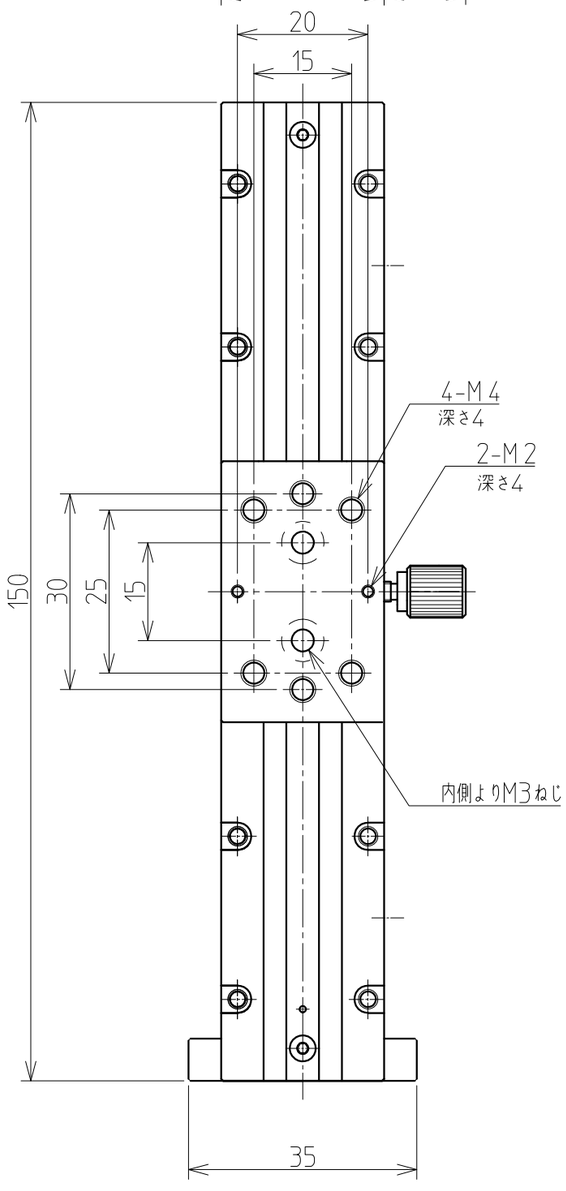

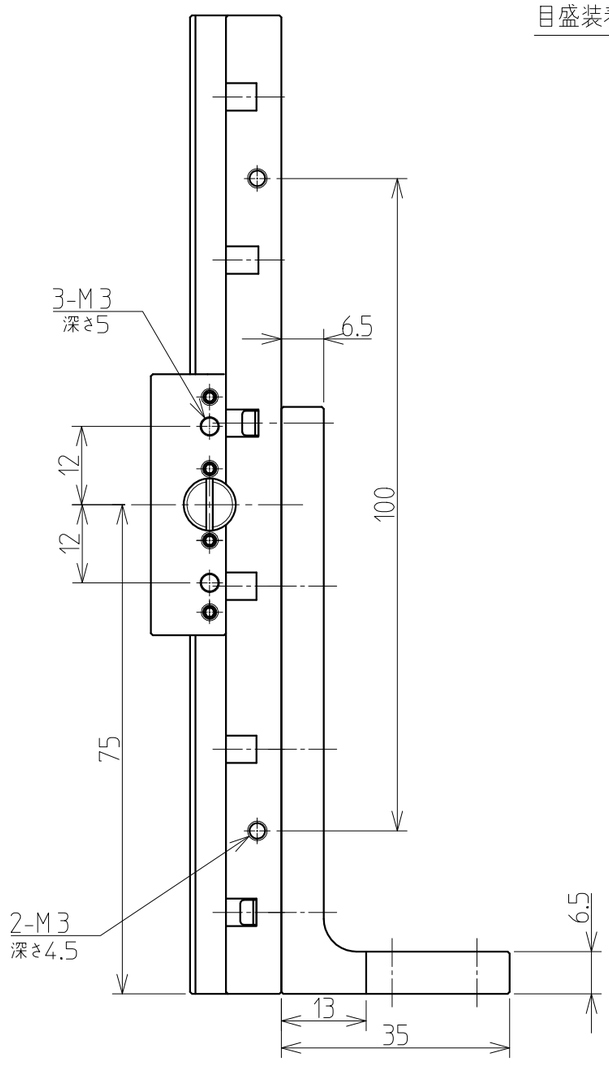

目盛装着図

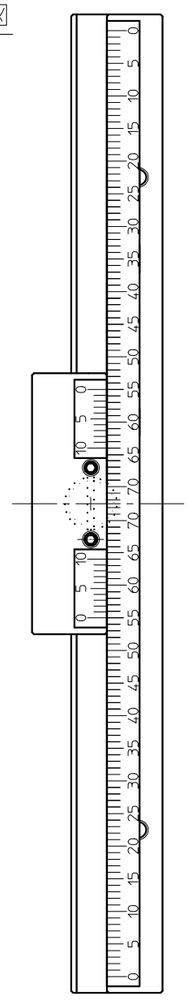

ZMA150