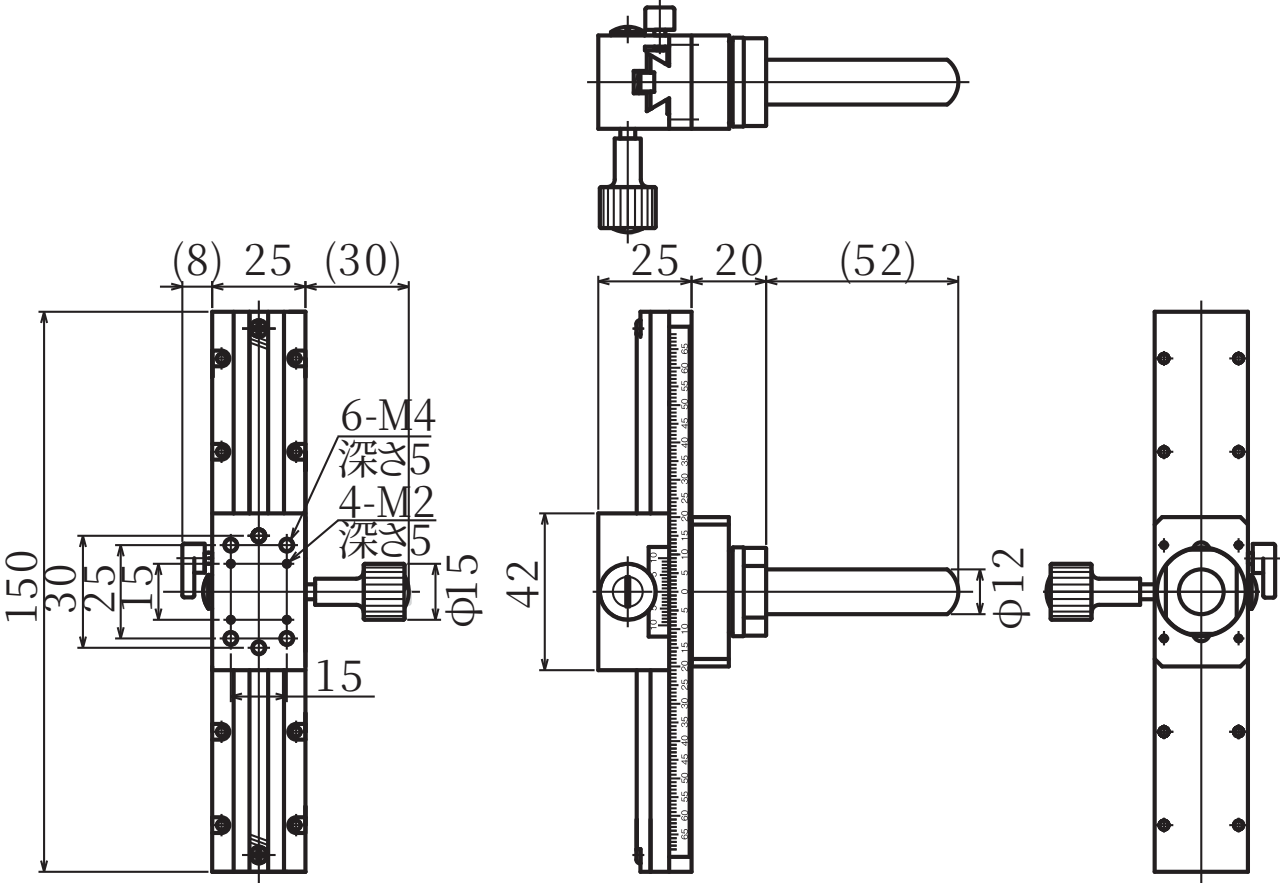
(8)
25
(30)
6-M4
深さ5
4-M2
深さ5
150
30
25
15
φ15
15
25
20
(52)
42
φ12